Evaluación PID – Plataforma plana

Universidad Internacional de Valencia

Bajo perturbaciones. o1ini, Angulo de operación inicial

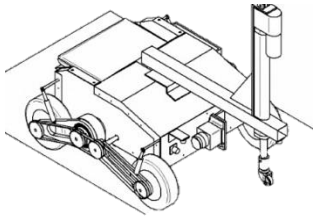

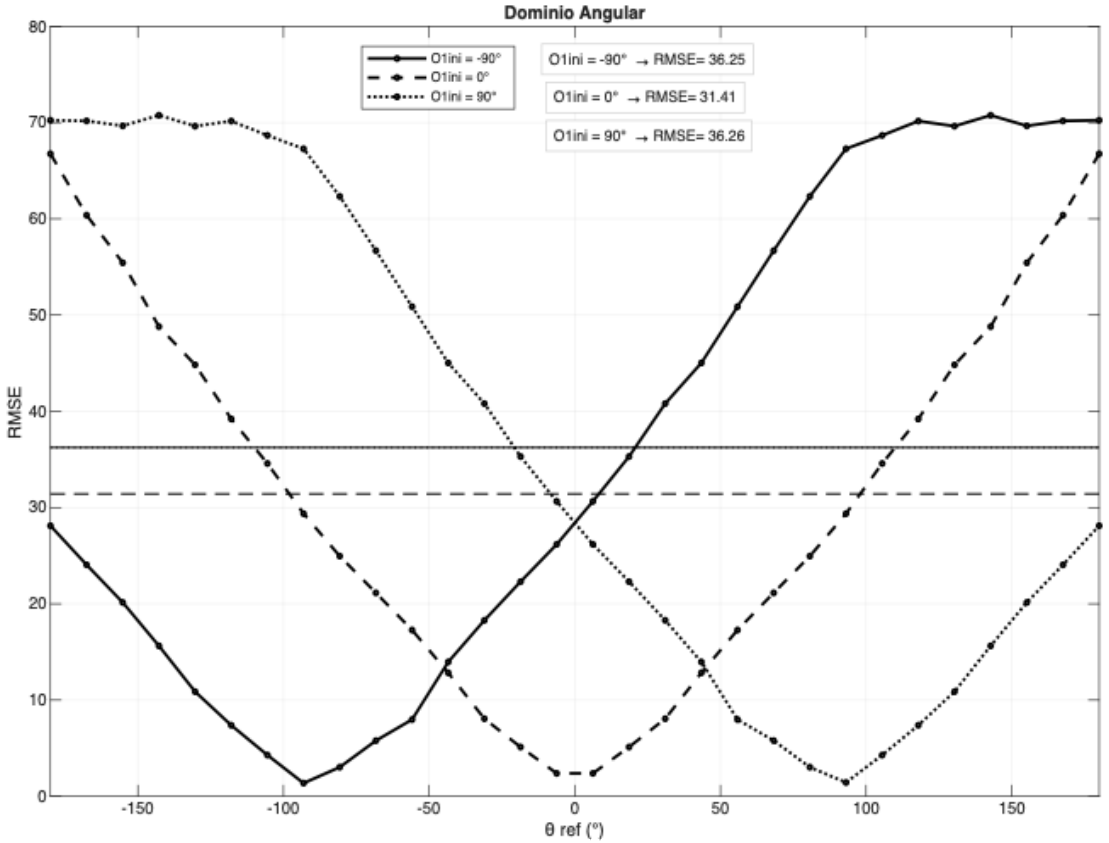

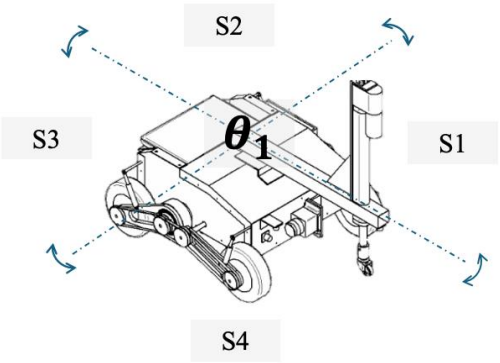

o1ini: (-90°, 0°, 90°)
Pitch, Roll =0°, do1ini= 0°, Retardo=0ms

El RMSE del controlador PID mantiene una forma consistente a lo largo del dominio angular, **presentando únicamente un desplazamiento de la curva en función de la referencia**. Esto evidencia un comportamiento estructuralmente estable pero dependiente del punto de operación.

Evaluación PID – Plataforma plana

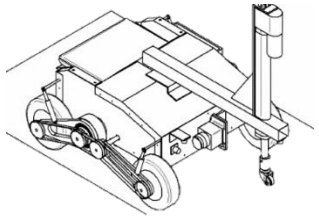

Bajo perturbaciones. Retardo de señal

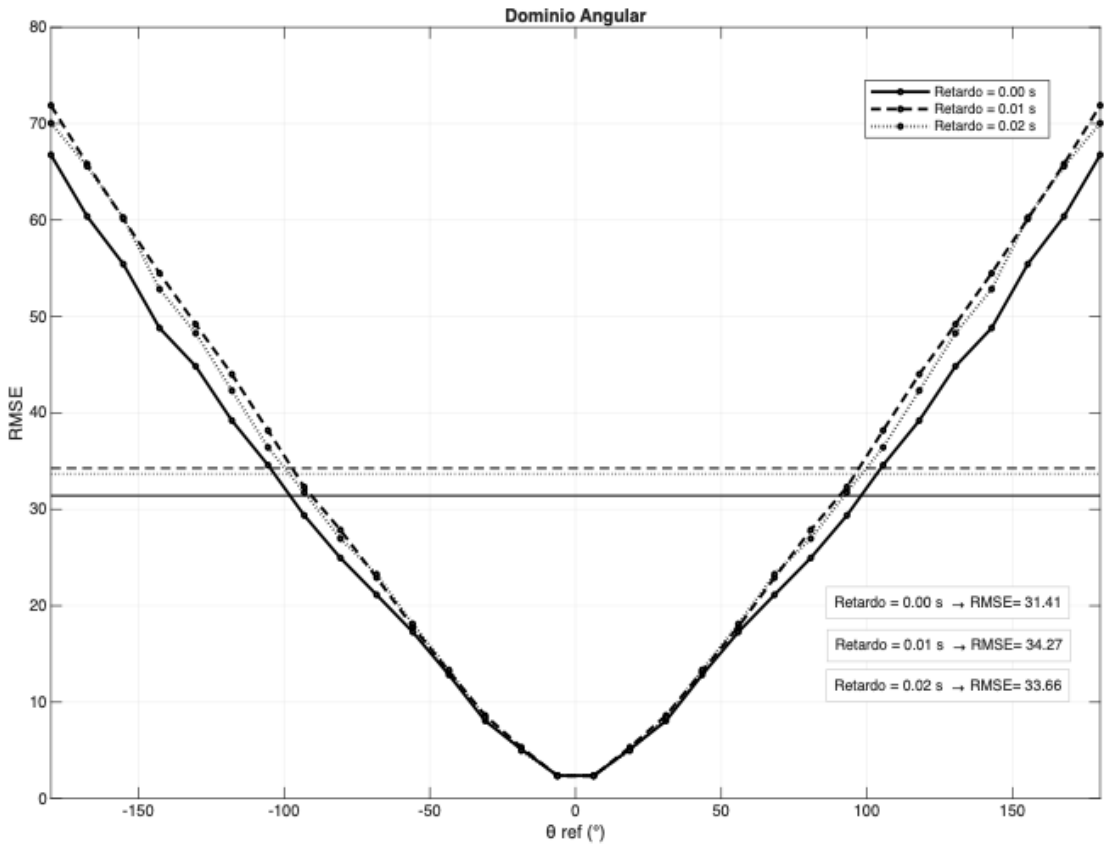

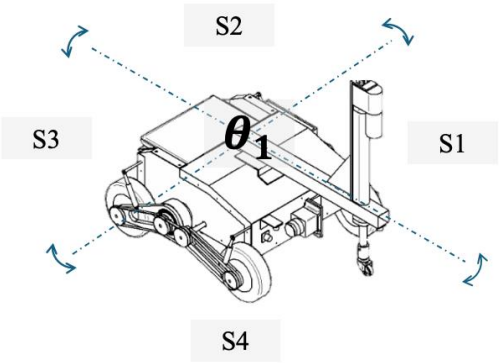

Retardo: (0, 10, 20)[ms]
Pitch, Roll =0°, o1ini= 0°, do1ini= 0°

El retardo de señal no modifica la dinámica estructural del PID, **pero sí penaliza su desempeño en todo el dominio angular**, elevando el RMSE y evidenciando su sensibilidad inherente a retrasos en el lazo de control.

Evaluación PID – Plataforma plana

Universidad Internacional de Valencia

Bajo perturbaciones. do1ini. Velocidad angular inicial.

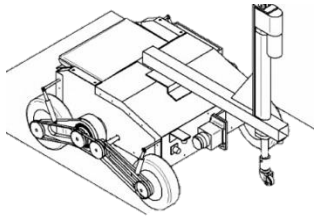

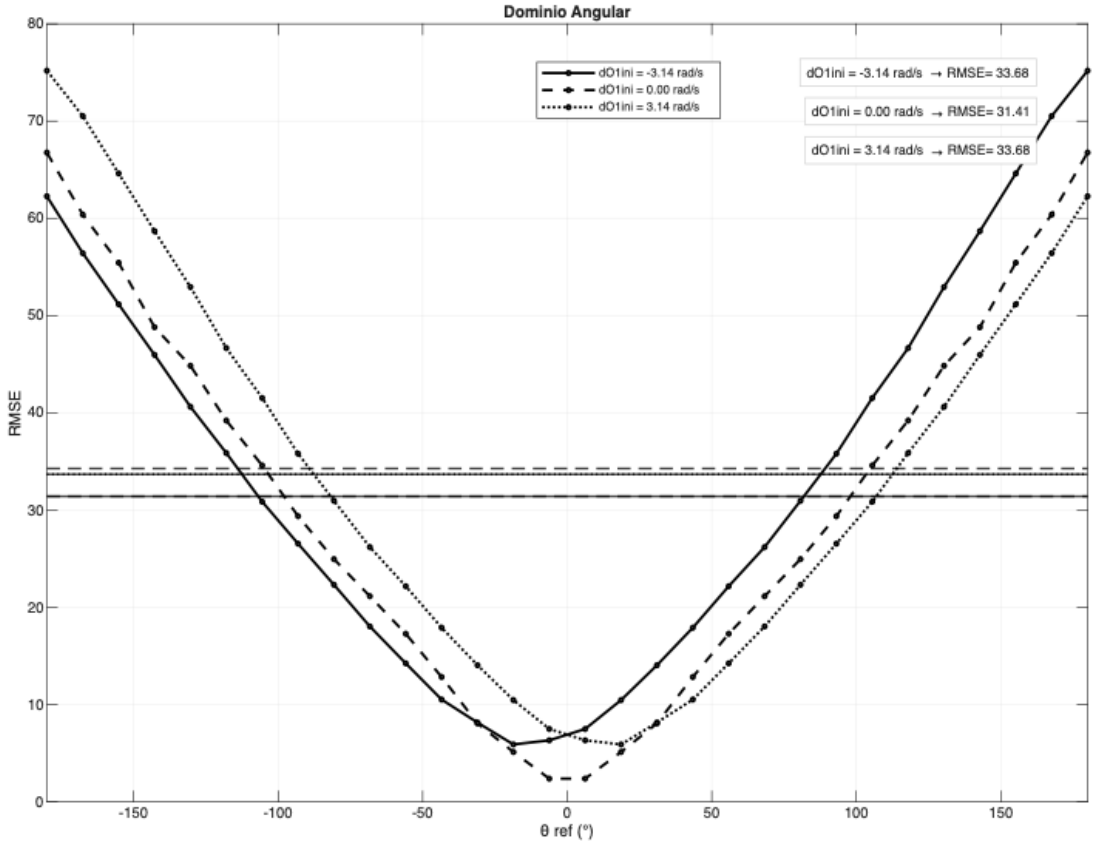

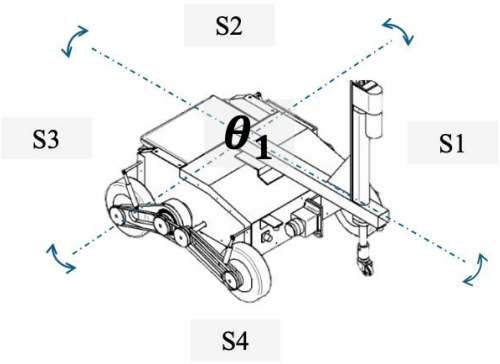

do1ini= (-0.5, 0, 0.5) [rad/s]
Pitch, Roll =0°, o1ini= 0°, Retardo=0ms

A diferencia de otros factores, la velocidad inicial no solo desplaza, sino que **distorsiona el RMSE, revelando una dependencia crítica del PID respecto al estado inicial del sistema**.

Evaluación PID – Plataforma plana

Influencias de las perturbaciones en plataforma plana

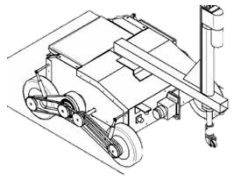

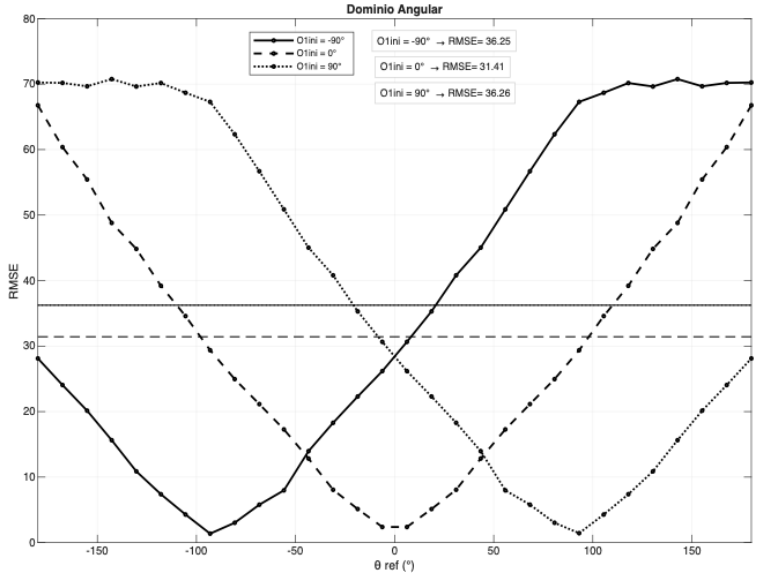

o1ini: (-90, 0 , 90) [°]

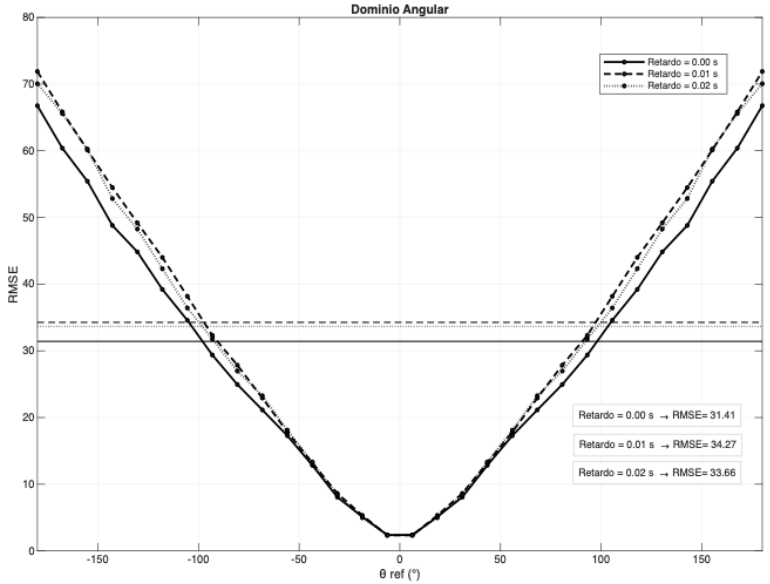

Retardo: (0, 0.01, 0.02) [ms]

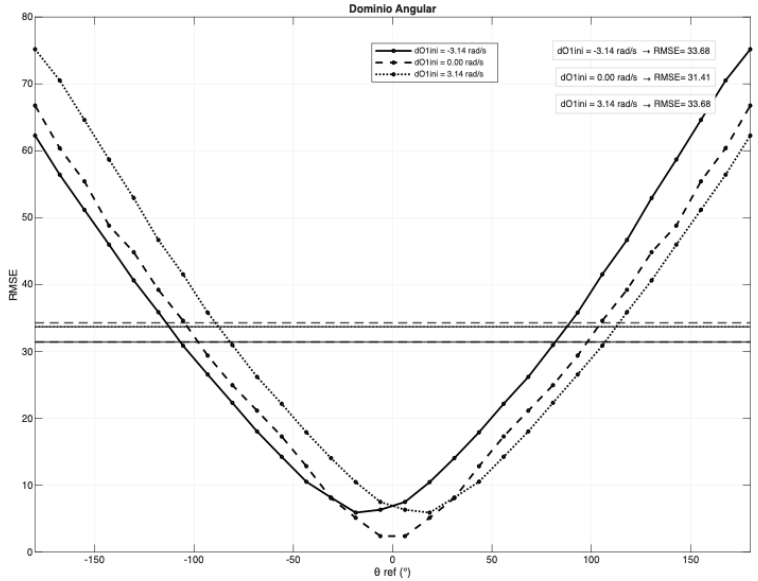

do1ini: (-0.5, 0, 0.5)[rad/s]

El análisis conjunto revela que, aunque la forma del comportamiento del PID se conserva, su desempeño no es robusto: el error depende del ángulo de referencia, se degrada con retardos y se ve fuertemente afectado por el estado inicial